ЗАПОРНОЕ, КЛИНОВИДНОЕ, ПОЛНОПРОХОДНОЕ УСТРОЙСТВО - ЗАДВИЖКА AVK ДЛЯ ГАЗА ДЛЯ PN 16 СО СТАЛЬНЫМИ СВАРНЫМИ КОНЦАМИ

46/7X

Согласно DIN 3437 и DIN 3230
Присоединяется сваркой плавлением к стальным трубам по DIN 2470 часть 2, с большим расстоянием между торцами
С возможностью замены уплотнения штока под давлением

Назначение:

для газа с температурой до -20°C и макс. +70°C

Испытание:

По DIN 3230 часть 5:

Корпус:
0,5 бар воздухом (PG 2, PG 3)
1,5 x PN водой (PG 2, PG 3)
1,1 x PN воздухом (PG 3)

Седло:
0,5 бар воздухом (PG 2, PG 3)
1,1 x PN воздухом (PG 3)

Проверка рабочего крутящего момента

Дополнительные принадлежности по заказу:

Маховик
Удлинитель штока
Насадка штока

Утверждения:

DIN-DVGW-NG-4313BO0281

Материалы:

Крышка	ковкий чугун, GGG-50, по DIN 1693 (марка 500-7 по BS 2789)
Корпус	сталь литая GS-C25N по DIN 17245
Покрытие	**Эпоксидное** порошковое эпоксидное (желтый RAL 1023) по DIN 30677, внутри и снаружи, нанесенное электростатическим способом; или Эпоксидное порошковое эпоксидное (желтый RAL 1023) по DIN 30677 – внутри, а снаружи **полиуретановое** (PUR) по EN 10290
Шток	нержавеющая сталь, DIN x 20 Cr 13
Уплотнение штока	грязесъемное кольцо из NBR, 4 шт. кольца кругл.сеч.из NBR, манжета из NBR
Гайка уплотнения вала	устойчивая к обесцинкиванию латунь CZ 132 по BS 2874
Клиновой затвор	ковкий чугун GGG-50, с полностью вулканизированным NBR сердечником, с внутренней гайкой клина из устойчивой к обесцинкиванию латуни CZ 132 по BS 2874
Упорное кольцо	устойчивая к обесцинкиванию латунь CZ 132 по BS 2872
Болты крышки	нержавеющая сталь A2, пломбированы термоклеем
Прокладка крышки	резина NBR
Steel pipe ends	Steel 35.8 to DIN 17175

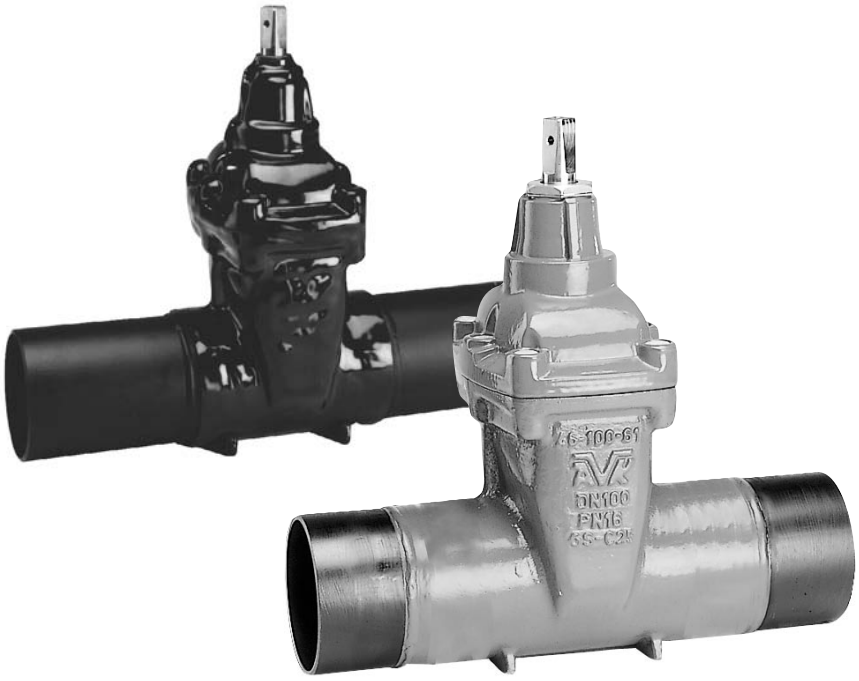

Дополнительные технические данные находятся в разделе "Техническая информация".
Поскольку мы постоянно совершенствуем нашу продукцию, указанные в настоящем документе конструктивные решения, материалы и технические данные могут быть изменены без предварительного уведомления.

ЗАПОРНОЕ, КЛИНОВИДНОЕ, ПОЛНОПРОХОДНОЕ УСТРОЙСТВО - ЗАДВИЖКА AVK ДЛЯ ГАЗА ДЛЯ PN 16 СО СТАЛЬНЫМИ СВАРНЫМИ КОНЦАМИ

46/7X

Согласно DIN 3437 и DIN 3230
Присоединяется сваркой плавлением к стальным трубам по DIN 2470 часть 2, с большим расстоянием между торцами
С возможностью замены уплотнения штока под давлением

Компоненты

1. Шток
2. Кольцо грязесъемное из NBR
3. Гайка уплотнения штока
4. Кольцо круглого сечения
5. Крышка корпуса
6. Упорное кольцо
7. Манжета из резины NBR
8. Болт крышки корпуса
9. Прокладка крышки корпуса
10. Гайка затвора
11. Клиновой затвор
12. Корпус
13. Трубные концы

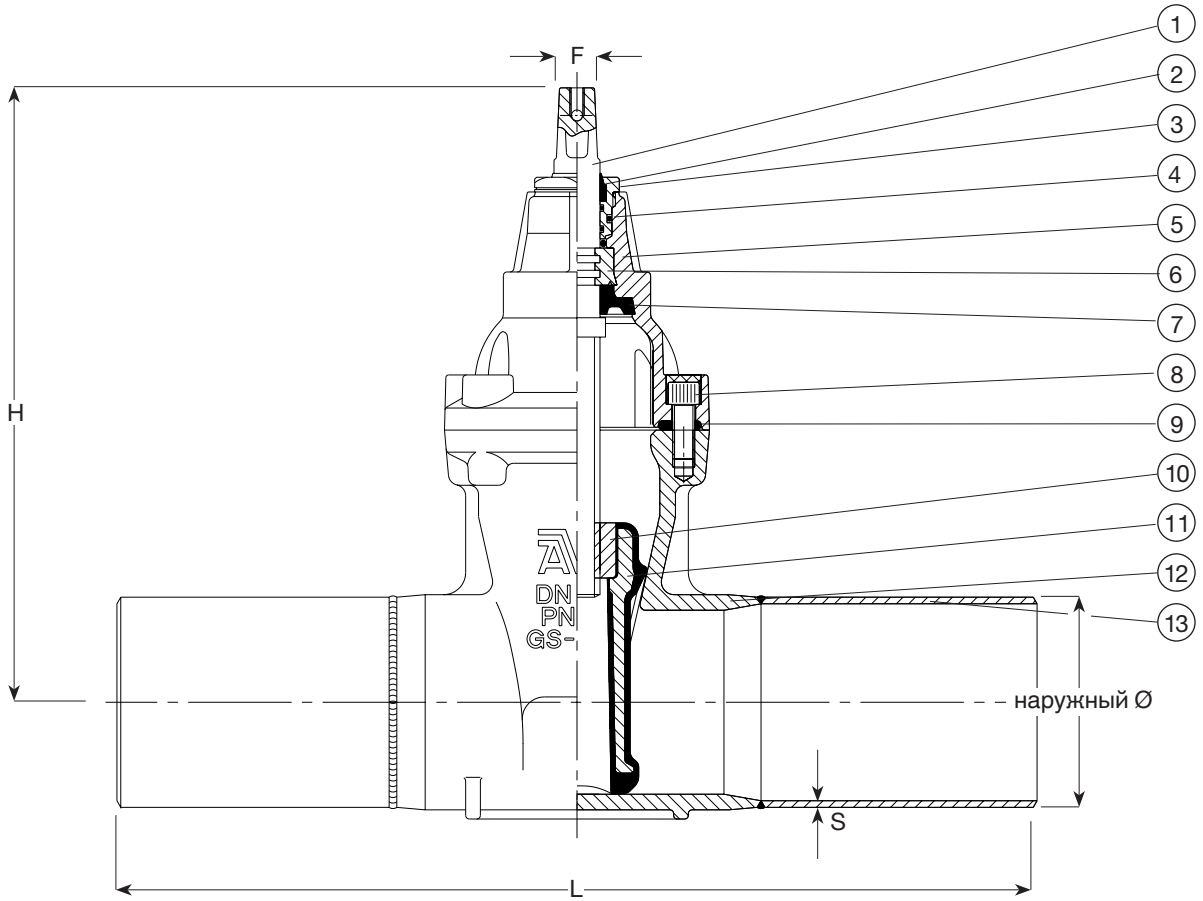

С эпоксидным покрытием Ссыл. No / PG2	Ссыл. No / PG3	DN	Наруж. Ø стальн. трубы	Толщина (S) стальн. трубы мм	L мм	H мм	F мм	Масса кг
46-050-7001237	46-050-7401237	50	60.3	2.9	570	241	14	8
46-080-7001237	46-080-7401237	80	88.9	3.2	550	297	17	14
46-100-7001237	46-100-7401237	100	114.3	3.6	520	334	19	25
46-150-7001237	46-150-7401237	150	168.3	4.5	530	448	19	49
46-200-7001237	46-200-7401237	200	219.1	6.3	570	562	24	70
46-250-7001237	46-250-7401237	250	273.0	6.3	590	664	27	88
46-300-7001237	46-300-7401237	300	323.9	7.1	620	740	27	128

С полиуретановым покрытием Ссыл. No / PG2	Ссыл. No / PG3	DN	Наруж. Ø стальн. трубы	Толщина (S) стальн. трубы мм	L мм	H мм	F мм	Масса кг
46-050-7001280	46-050-7401280	50	60.3	2.9	570	241	14	8
46-080-7001280	46-080-7401280	80	88.9	3.2	550	297	17	14
46-100-7001280	46-100-7401280	100	114.3	3.6	520	334	19	25
46-150-7001280	46-150-7401280	150	168.3	4.5	530	448	19	49
46-200-7001280	46-200-7401280	200	219.1	6.3	570	562	24	70
46-250-7001280	46-250-7401280	250	273.0	6.3	590	664	27	88
46-300-7001280	46-300-7401280	300	323.9	7.1	620	740	27	128